TECHNISCHES DATENBLATT

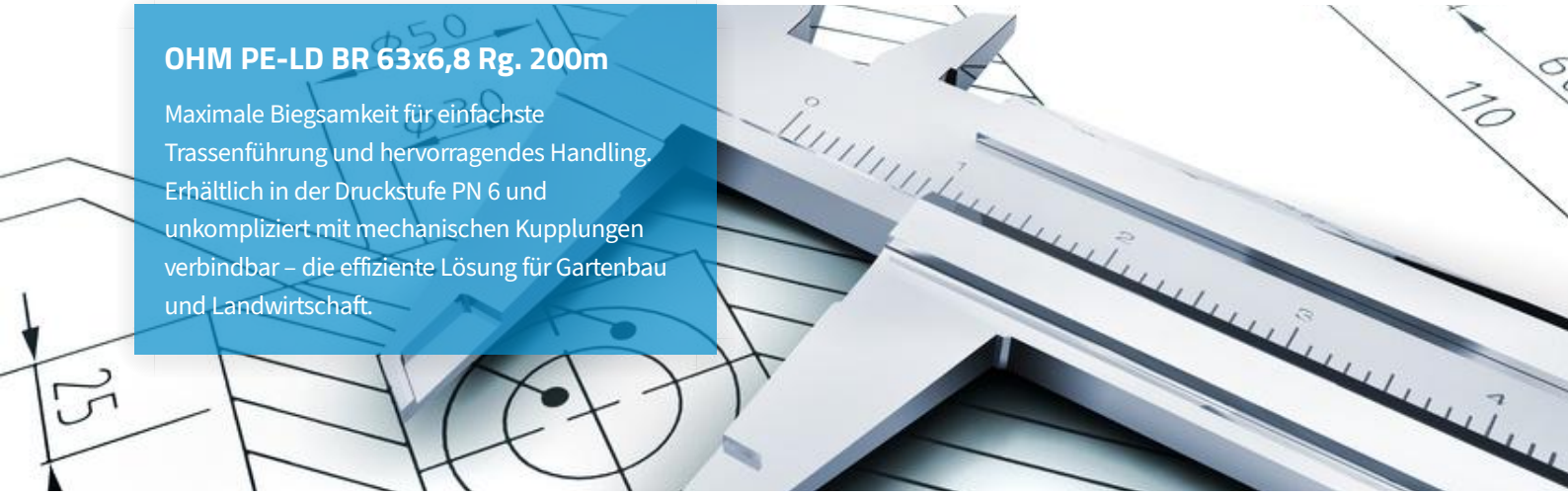

OHM PE-LD BR 63x6,8 Rg. 200m

Maximale Biegsamkeit für einfachste Trassenführung und hervorragendes Handling. Erhältlich in der Druckstufe PN 6 und unkompliziert mit mechanischen Kupplungen verbindbar – die effiziente Lösung für Gartenbau und Landwirtschaft.

OHM PE-LD BR 63X6,8 RG. 200M

Artikel-Nr.: 63682006
EAN: 4054602008281

Flexibilität ist Trumpf:

- maximale Flexibilität: äußerst biegsam und damit sehr leichte Trassenführung, hervorragendes Handling
- einfach verbindbar mit mechanischen Kupplungen
- erhältlich für die Druckstufe PN 6 als OHM PE-LD Beregnungsrohr

ABMESSUNGEN / DRUCKSTUFE

Merkmal	Wert
Außendurchmesser (in mm)	63
Wandstärke (in mm)	6.8
SDR (Standard Dimension Ratio)	9
Druckstufe (in PN)	6.0
Länge (in m)	200
Metergewicht (kg/m)	1.170

Die Inhalte dieses Dokuments wurden sorgfältig und nach unserem aktuellen Kenntnisstand erstellt, dienen jedoch nur der Information und entfalten keine rechtlich bindende Wirkung oder Eigenschaftszusicherung. Die Angaben sind ohne Gewähr. Technische Änderungen, Irrtümer und Druckfehler vorbehalten. Weitere Informationen zu AGB, Disclaimer und Datenschutz unter www.ohm-rohre.de.

ANWENDUNG / NORMUNG / ZERTIFIZIERUNG

Merkmal	Wert
Anwendung	Beregnung
Rohstoff	PE-LD
Farbe	schwarz
Innenaufbau	innen glatt

BESTELLUNG / LIEFERFORM

Merkmal	Wert
Artikel-Nr.	63682006
EAN	4054602008281
Länge (in m)	200
Lieferform	Ringbund
Verpackungseinheit (in Stck.)	1
Verpackungs-Recyclingklasse (PPWR)	Klasse A (> 95% stofflich verwertbar / Verordnung (EU) 2025/40)

VERLEGUNG / VERBINDUNG

Merkmal	Wert
Verlegung	-
Verbindung	Mechanische Kupplung

Die Inhalte dieses Dokuments wurden sorgfältig und nach unserem aktuellen Kenntnisstand erstellt, dienen jedoch nur der Information und entfalten keine rechtlich bindende Wirkung oder Eigenschaftszusicherung. Die Angaben sind ohne Gewähr. Technische Änderungen, Irrtümer und Druckfehler vorbehalten. Weitere Informationen zu AGB, Disclaimer und Datenschutz unter www.ohm-rohre.de.